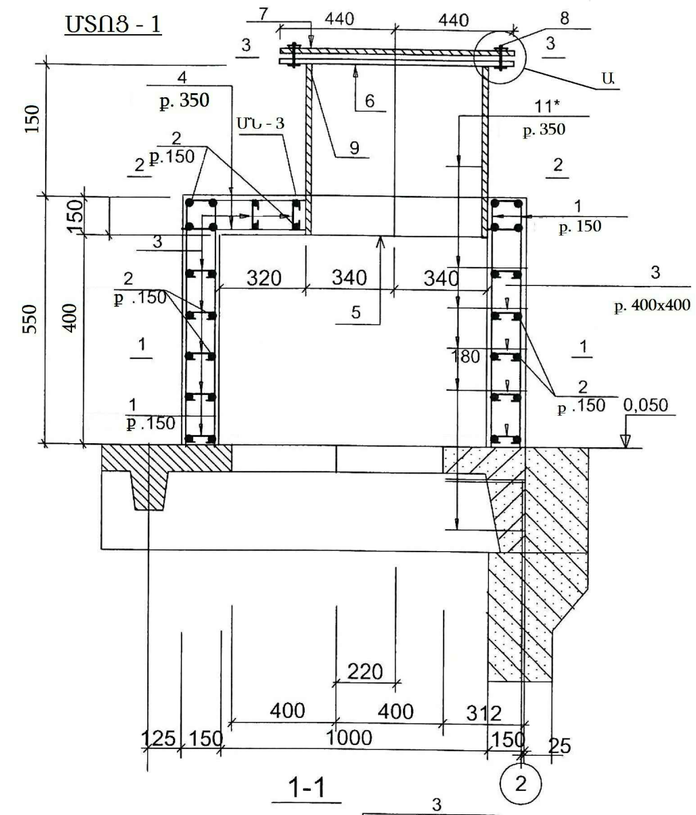

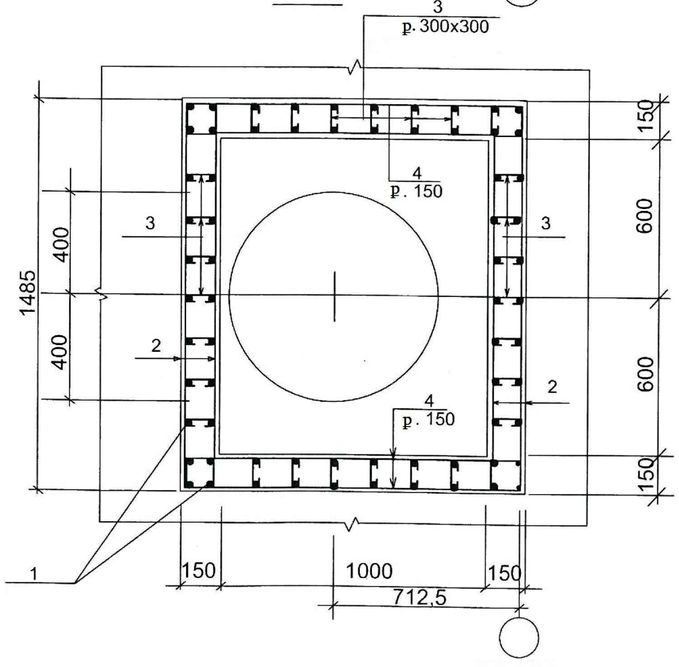

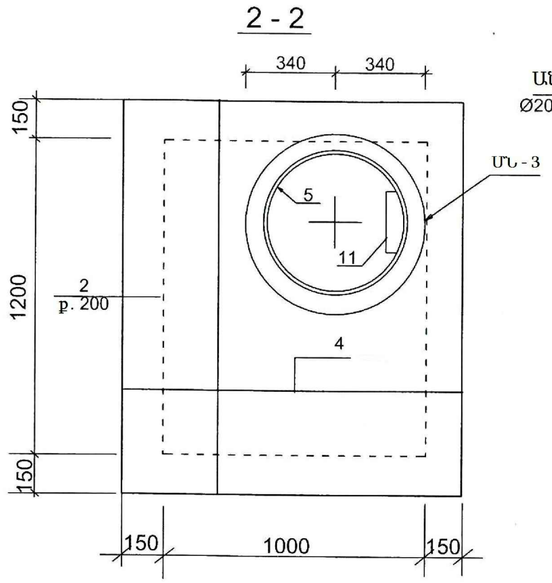

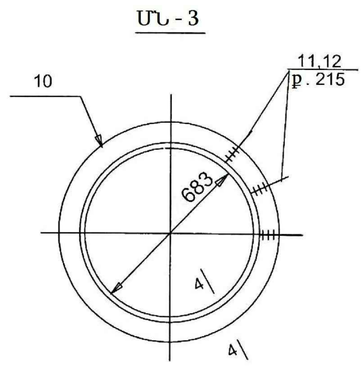

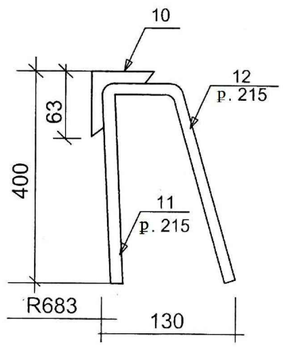

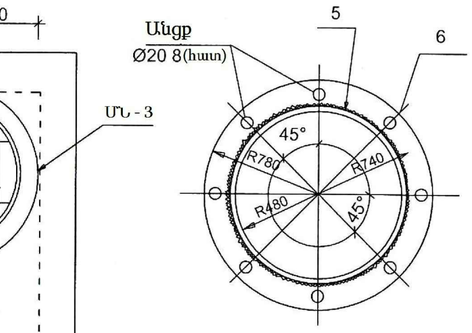

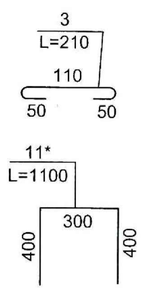

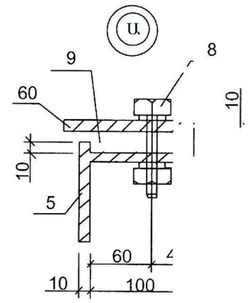

ՄԱՍՆԱԳԻՐ

Էլեմ.մակնիշը		Դիրք N	Նշում էսքիզ	ԱՆՎԱՆՈՒՄ	Քան. հատ	Ծանոթ. Քաշը	
ՄՏՈՑ 1ՀԱՏ	ՊԱՏԵՐ	1		1 0 A 5 0 0 C	68	22.6	L
		2		8 A 5 0 0 C	16	9.3	L
		3		6 A - I	59	2.7	
		4		8 A 5 0 0 C	28	14.3	L
				Բետոն B 25; W 6; F 100		0 . 7 3 2	
	ՕԱՇԿ	2		8 A 5 0 0 C	12	7.0	L
		3		6 A - I	25	1.2	
		4		8 A 5 0 0 C	14	7.1	L
			- 3		1		
				Բետոն B 25; W 6; F 100		0 . 1 3 3	
		5	Խողովակ	D 680 x 10 L = 310	1	78.4	
		6	Թերթ (Օղակ)	δ = 10 մմ D = 780/680	1	48.0	
		7	Թերթ (Կափարիչ)	δ = 10 մմ D = 780	1	149.0	
		8	Ցինկապատ հեղույս	M 18 x 18	8	0.69	
		9	Ռետինե օղակ	δ = 30 մմ D = 695	1		
		10	Օղակ d = 683 մմ	∟ 63 x 5 L = 2300	1	11.0	
		11	Տես արտաբերումը	1 2 A 5 0 0 C	11	1.7	
		12	Տես արտաբերումը	1 2 A 5 0 0 C	11	2.7	
ՃԱՐՄԱՆԴ		11*	Տես արտաբերումը	2 0 A 5 0 0 C	14	38.0	

Ն.Գ.Ճ.	Հ. ՀԱՐՈՒԹՅՈՒՆՅԱՆ		ՕԲ.ԱՆՎԱՆՈՒՄԸ ԱՐՇԱԼՈՒՅՍ ՀԱՄԱՅՆՔԻ ՄԱՆԿԱՊԱՐՏԵԶԻ ՎԵՐԱԿԱՆՈՒՑՄԱՆ ՆԱԽԱԳԻԾ	ASMED design «ԱՍՔՄԵԴ դիզայն» ՍՊԸ
ՆԱԽԱԳԾԵՑ	Է. ԽԱՉԱՏՐՅԱՆ			
			ԹԵՐԹԻ ԱՆՎԱՆՈՒՄԸ ԿՈՒՏԱԿՄԱՆ ՀՈՐԻ ՄՏՈՑ	ՕԲՅԵԿՏ 02/15
ՍՏՈՒԳԵՑ	Հ. ԱՎԵՏԻՍՅԱՆ			ԹԵՐԹ ԵԿ-4 ՓՈՒԼ ԱԳ
ՊԱՏՎԻՐԱՏՈՒ՝				ԹԵՐԹԵՐ 11